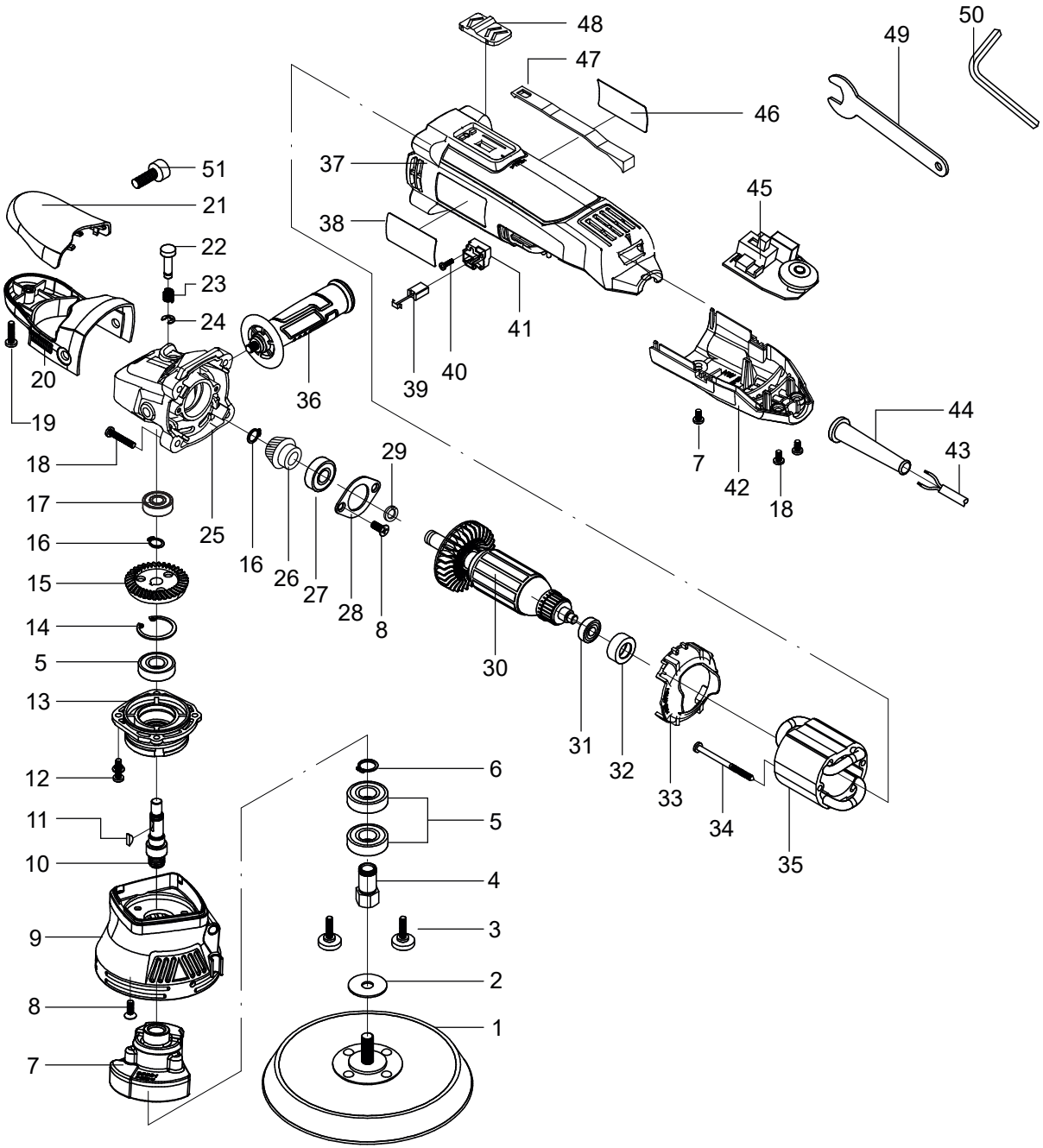

STATUS® POWER TOOLS	Ексцентър полирмашина	XPA9-125CE
Валидно от 10.12.2018 г.		

Поз.	Наименование	Идент. №	Сум.
001	Плот	2339030011801	1
002	Епоксидна шайба	2339030021401	1
003	Винт за ексцентрик	2339030031201	3
004	Шестостенен шпиндел	2339030040601	1
005	Лагер 6001	2339030051001	3
006	Зегерка	2339030061401	1
007	Ексцентрик	2339030070601	1
008	Плосък винт	2339030081201	6
009	Корпус за ексцентрик	2339030090301	1
010	Шпиндел	2339030100601	1
011	Шпонка	2339030111201	1
012	Винт	2339030121201	4
013	Лагерно гнездо	2339030130301	1
014	Зегерка на лагерно гнездо	2339030141401	1
015	Корона	2339030150601	1
016	Зегерка на шпиндел	2339030161401	2
017	Лагер 686	2339030171001	1
018	Винт	2339030181201	4
019	Винт	2339030191201	3
020	Предпазител	2339030200301	1
021	Капак на предпазител	2339030210301	1
022	Аретир	2339030220601	1
023	Пружина на аретир	2339030231501	1
024	Зегерка на аретир	2339030241201	1
025	Редуктор	2339030250301	1
026	Пиньон	2339030260601	1
027	Лагер 6000	2339030271001	1
028	Фиксатор на лагер	2339030281001	1
029	Еластична шайба	2339030291401	1
030	Ротор	2339030300101	1
031	Лагер 607	2339030311001	1
032	Гумена втулка 607	2339030321001	1
033	Дифузьор	2339030330301	1
034	Винт	2339030341201	2
035	Статор	2339030350201	1
036	Дръжка	2339030361801	1
037	Корпус на мотора	2339030370301	1
038	Стикер	2339030380301	1
039	Четка (2 бр.)	2339030390501	2
040	Винт	2339030401201	2
041	Четкодържач	2339030410501	2
042	Капак на корпус	2339030420301	1
043	Захранващ кабел	2339030431101	1
044	Маншон на кабел	2339030441101	1
045	Ел. ключ с регулатор обороти	2339030450401	1
046	Стикер	2339030460301	1
047	Рейка	2339030470301	1
048	Бутон за рейка	2339030480301	1
049	Ключ за плот	2339030491801	1
050	Шестограм	2339030501801	1
051	Винт шестостенен	2339030511201	1

Поз.	Наименование	Идент. №	Сум.

STATUS® POWER TOOLS

Валидно от 10.12.2018 г.

Ексцентър полирмашина

XPA9-125CE